警音照明諸元	名称	型式	数量	名称	型式	数量
	電子サイレン	TSK-D252	1式	作業灯	LIA-200	5
	電子サイレンスピーカー	警光灯内蔵	2	サーチライト	NY9753-40N	2
	モーターサイレン	警光灯内蔵（5SA）	1	路肩灯	パスタイプA SYS-8355	2
	種識灯	警光灯内蔵	1	計器灯	PSW(N)-DW8C-101	2
	赤色警光灯	NF-L-VA2M-HB2-LF	1式	コンビネーションランプ	シャシ純正	1式
	前後部赤色点滅灯	LFA-100	4			

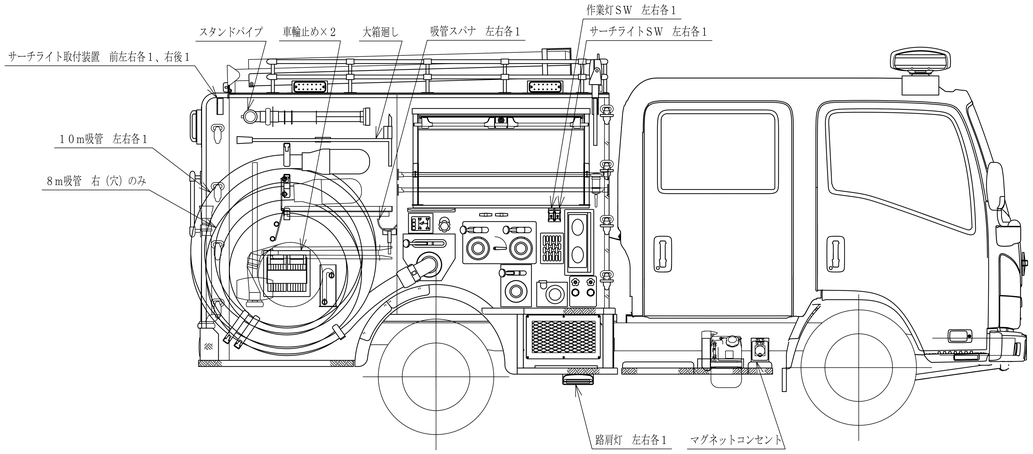

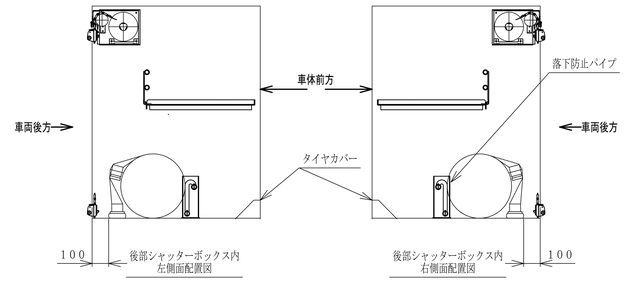

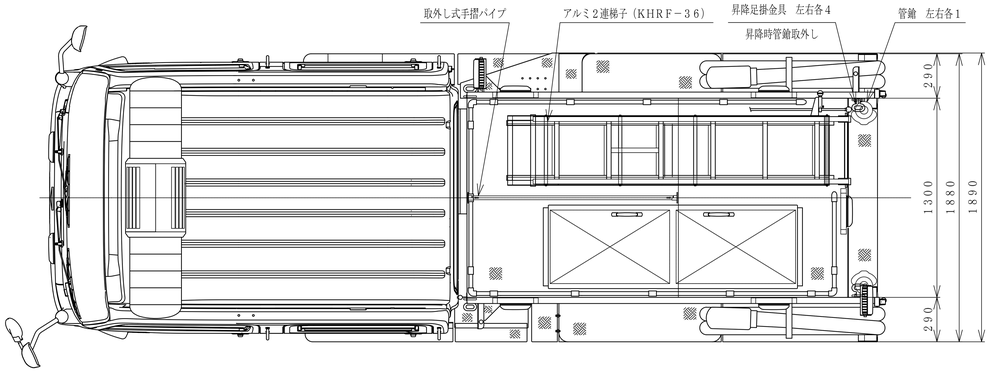

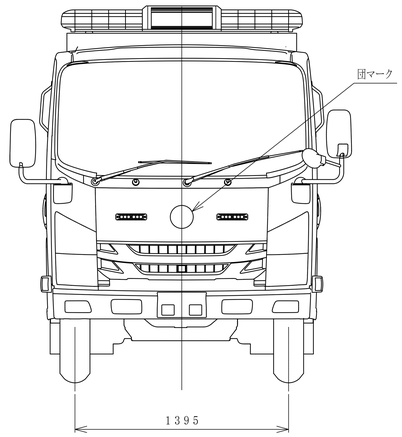

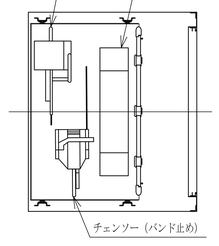

後部シャッターBOX内移動棚配置図

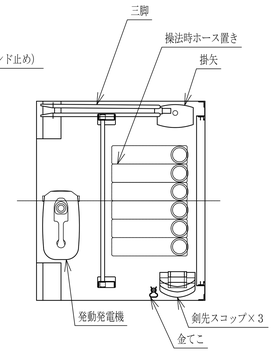

後部シャッターBOX内配置図

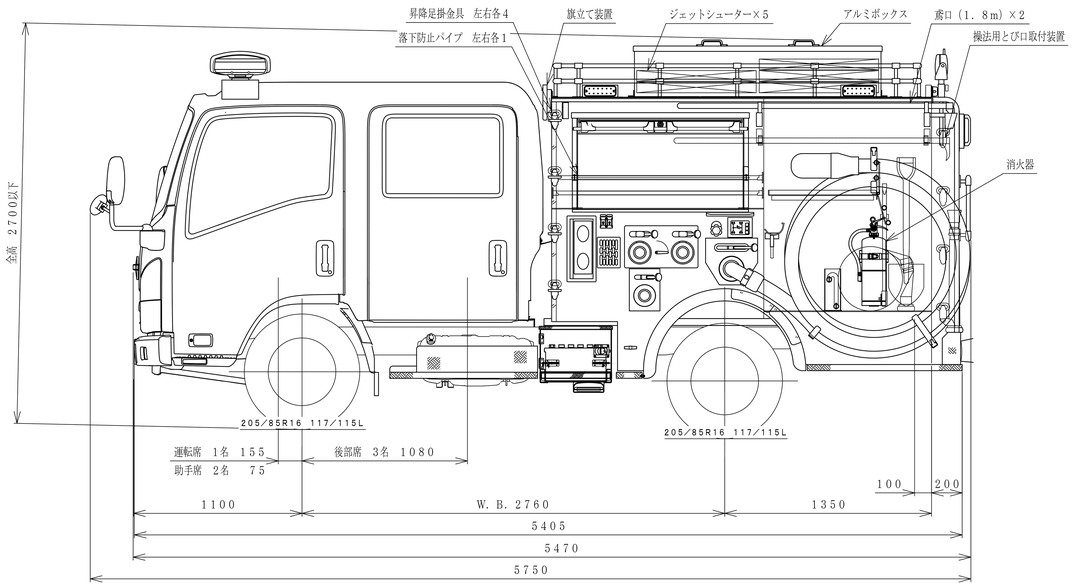

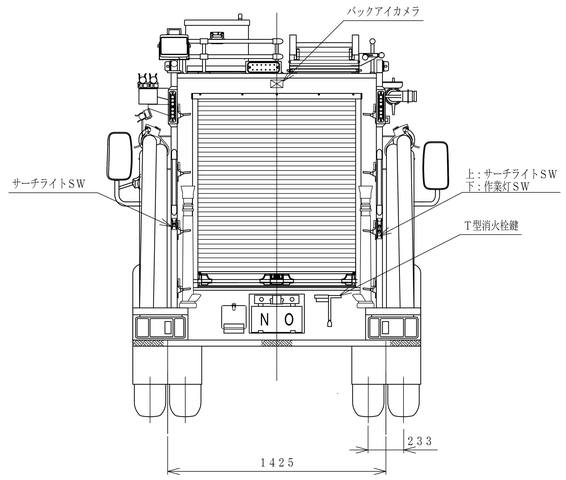

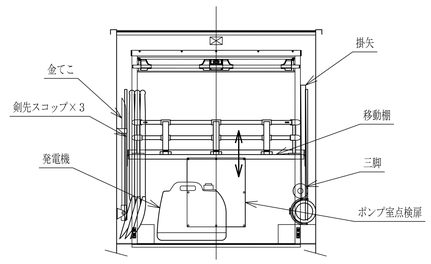

後部シャッターボックス内配置図

訂正	年	月	日	訂正事項	訂正者
3					
2					
1					
0	2021/ 8/ 2			客先仕様変更の為	石川

承認	照査	検討	担当	製図	尺度
		—	千葉	石川	1/20

日付　2021年 7月 9日　工番　21150030

納入先　長野県　軽井沢町消防団　殿

名称　外観五面図

型式　CD1J2107

シャシ　いすゞ 2PG-NMS88AN　型式　CD-1型　台数　1

品番　36953-00000 1　水　泡原液

日本機械工業株式会社